Tuleja liniowa KH3050 LL/3AS NTN

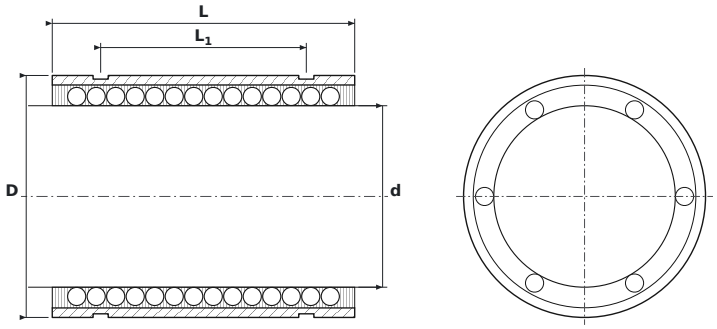

WYMIARY

d	średnica wewnętrzna	**30 mm**
D	średnica zewnętrzna	**40 mm**
L	długość tulei	**50 mm**
L1	rozstaw rowków pod pierścienie osadcze	**34 mm**
L2	szerokość rowka pod pierścień osadczy	**2,5 mm**

PARAMETRY

Producent	**NTN**
Symbol producenta	**KH3050 LL/3AS**
Elementy toczne	**tuleja kulkowa**
Nośność dynamiczna C	**3,3 kN**
Nośność statyczna C0	**2,7 kN**
Masa	**0,092 kg**