Tuleja liniowa KH4060-PP ZEN

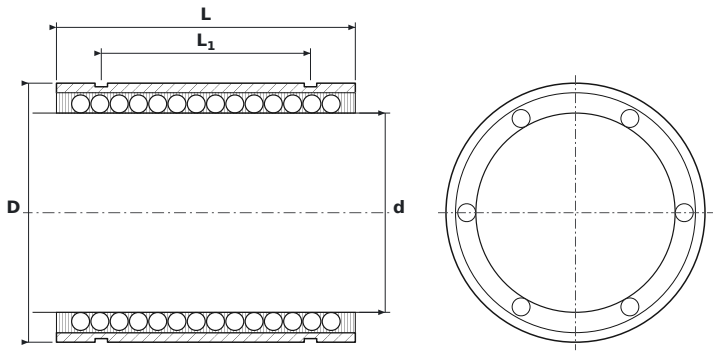

WYMIARY

d	średnica wewnętrzna	**40 mm**
D	średnica zewnętrzna	**52 mm**
L	długość tulei	**60 mm**
L1	rozstaw rowków pod pierścienie osadcze	**42 mm**
L2	szerokość rowka pod pierścień osadczy	**2,5 mm**

PARAMETRY

Producent	**ZEN**
Symbol producenta	**KH4060-PP**
Elementy toczne	**tuleja kulkowa**
Nośność dynamiczna C	**5,3 kN**
Nośność statyczna C0	**4,45 kN**
Masa	**0,184 kg**