Tuleja liniowa KH50 P INA

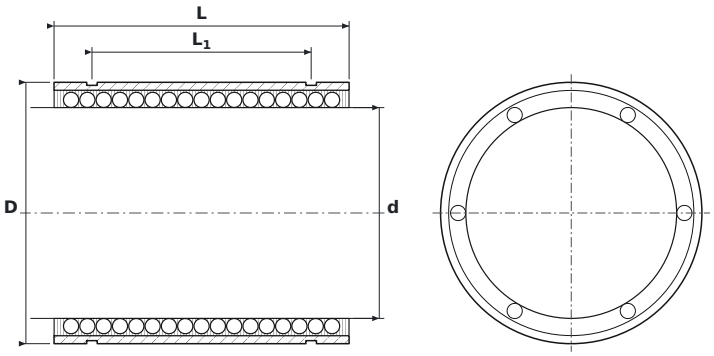

WYMIARY

d	średnica wewnętrzna	**50 mm**
D	średnica zewnętrzna	**62 mm**
L	długość tulei	**70 mm**
L1	rozstaw rowków pod pierścienie osadcze	**52 mm**
L2	szerokość rowka pod pierścień osadczy	**2,5 mm**

PARAMETRY

Producent	**INA**
Symbol producenta	**KH50 P**
Elementy toczne	**tuleja kulkowa**
Nośność dynamiczna C	**6,8 kN**
Nośność statyczna C0	**6,3 kN**
Masa	**0,255 kg**