Tuleja liniowa KS30 INA

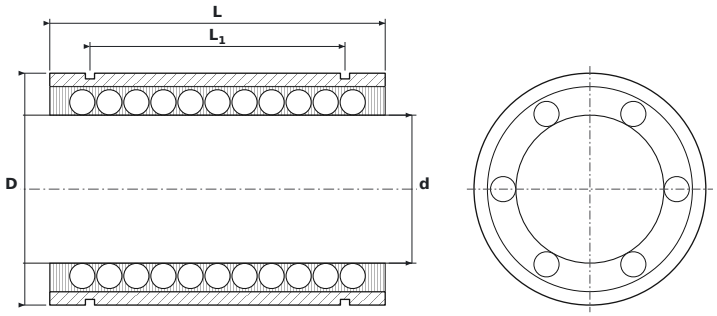

WYMIARY

d	średnica wewnętrzna	**30 mm**
D	średnica zewnętrzna	**47 mm**
L	długość tulei	**68 mm**
L1	rozstaw rowków pod pierścienie osadcze	**51,7 mm**
L2	szerokość rowka pod pierścień osadczy	**1,85 mm**
D0	średnica dna rowka	**44,7 mm**

PARAMETRY

Producent	**INA**
Symbol producenta	**KS30**
Elementy toczne	**tuleja kulkowa**
Nośność dynamiczna C	**4,65 kN**
Nośność statyczna C0	**3,97 kN**
Masa	**0,16 kg**