Tuleja liniowa LME20 UUAJ THK

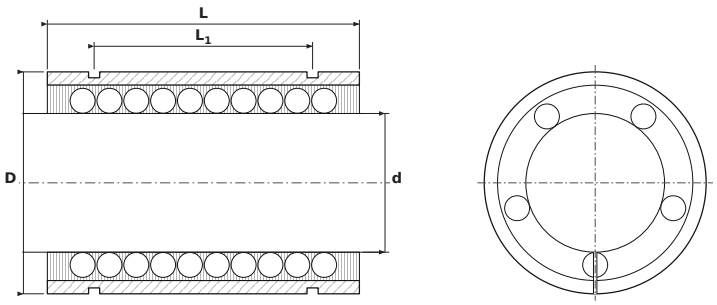

WYMIARY

d	średnica wewnętrzna	**20 mm**
D	średnica zewnętrzna	**32 mm**
L	długość tulei	**45 mm**
L1	rozstaw rowków pod pierścienie osadcze	**31,5 mm**
L2	szerokość rowka pod pierścień osadczy	**1,6 mm**
D0	średnica dna rowka	**30,3 mm**
h0	wysokość wycięcia (od osi do krawędzi)	**2 mm**
h1	wysokość wycięcia (od otworu)	**10 mm**
θ	kąt wycięcia	**60 mm**

PARAMETRY

Producent	**THK**
Symbol producenta	**LME20 UUAJ**
Elementy toczne	**tuleja kulkowa**
Nośność dynamiczna C	**0,86 kN**
Nośność statyczna C0	**1,37 kN**
Masa	**0,091 kg**