# Tuleja liniowa LME25 AJ THK

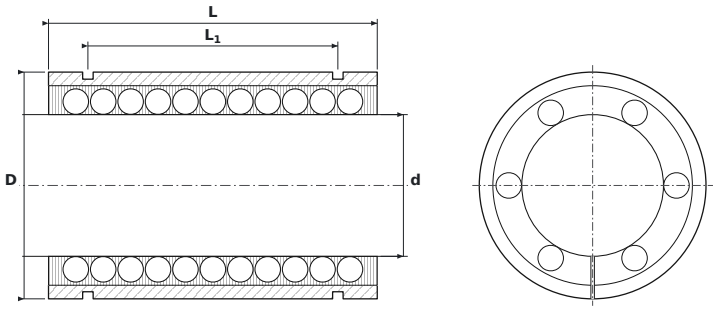


## WYMIARY

| | | |
|---|---|---|
| **d** | średnica wewnętrzna | **25 mm** |
| **D** | średnica zewnętrzna | **40 mm** |
| **L** | długość tulei | **58 mm** |
| **L1** | rozstaw rowków pod pierścienie osadcze | **44,1 mm** |
| **L2** | szerokość rowka pod pierścień osadczy | **1,85 mm** |
| **D0** | średnica dna rowka | **37,5 mm** |
| **h0** | wysokość wycięcia (od osi do krawędzi) | **2 mm** |
| **h1** | wysokość wycięcia (od otworu) | **12,5 mm** |
| **θ** | kąt wycięcia | **60 mm** |

## PARAMETRY

| | |
|---|---|
| Producent | **THK** |
| Symbol producenta | **LME25 AJ** |
| Elementy toczne | **tuleja kulkowa** |
| Nośność dynamiczna C | **0,98 kN** |
| Nośność statyczna C0 | **1,57 kN** |
| Masa | **0,215 kg** |