Tuleja liniowa LME30 THK

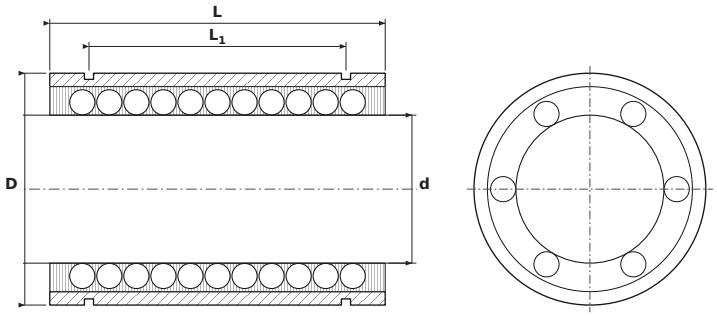

WYMIARY

d	średnica wewnętrzna	**30 mm**
D	średnica zewnętrzna	**47 mm**
L	długość tulei	**68 mm**
L1	rozstaw rowków pod pierścienie osadcze	**52,1 mm**
L2	szerokość rowka pod pierścień osadczy	**1,85 mm**
D0	średnica dna rowka	**44,5 mm**
h0	wysokość wycięcia (od osi do krawędzi)	**2 mm**
h1	wysokość wycięcia (od otworu)	**12,5 mm**
θ	kąt wycięcia	**50 mm**

PARAMETRY

Producent	**THK**
Symbol producenta	**LME30**
Elementy toczne	**tuleja kulkowa**
Nośność dynamiczna C	**1,57 kN**
Nośność statyczna C0	**2,75 kN**
Masa	**0,325 kg**