Tuleja liniowa LME40 UUOP THK

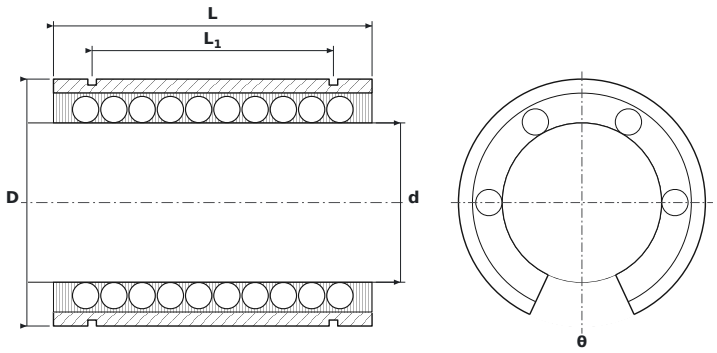

WYMIARY

d	średnica wewnętrzna	**40 mm**
D	średnica zewnętrzna	**62 mm**
L	długość tulei	**80 mm**
L1	rozstaw rowków pod pierścienie osadcze	**60,6 mm**
L2	szerokość rowka pod pierścień osadczy	**2,15 mm**
D0	średnica dna rowka	**59 mm**
h0	wysokość wycięcia (od osi do krawędzi)	**3 mm**
h1	wysokość wycięcia (od otworu)	**16,8 mm**
θ	kąt wycięcia	**50 mm**

PARAMETRY

Producent	**THK**
Symbol producenta	**LME40 UUOP**
Elementy toczne	**tuleja kulkowa**
Nośność dynamiczna C	**2,16 kN**
Nośność statyczna C0	**4,02 kN**
Masa	**0,705 kg**