Tuleja liniowa LME50 UU THK

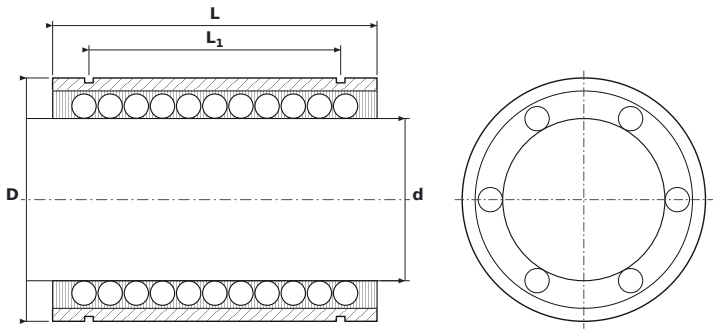

WYMIARY

d	średnica wewnętrzna	**50 mm**
D	średnica zewnętrzna	**75 mm**
L	długość tulei	**100 mm**
L1	rozstaw rowków pod pierścienie osadcze	**77,6 mm**
L2	szerokość rowka pod pierścień osadczy	**2,65 mm**
D0	średnica dna rowka	**72 mm**
h0	wysokość wycięcia (od osi do krawędzi)	**3 mm**
h1	wysokość wycięcia (od otworu)	**21 mm**
θ	kąt wycięcia	**50 mm**

PARAMETRY

Producent	**THK**
Symbol producenta	**LME50 UU**
Elementy toczne	**tuleja kulkowa**
Nośność dynamiczna C	**3,82 kN**
Nośność statyczna C0	**7,94 kN**
Masa	**1,13 kg**