Tuleja liniowa LMES50 UU SAMICK

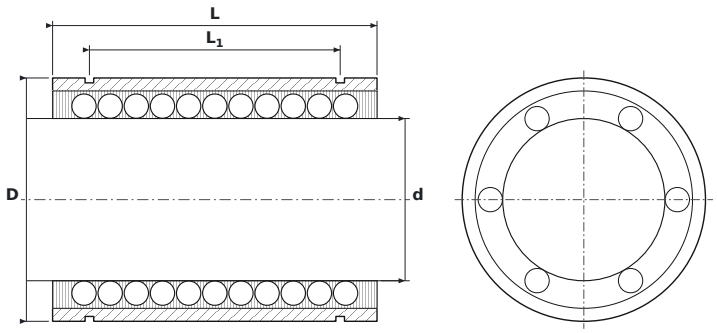

WYMIARY

d	średnica wewnętrzna	**50 mm**
D	średnica zewnętrzna	**75 mm**
L	długość tulei	**100 mm**
L1	rozstaw rowków pod pierścienie osadcze	**77,3 mm**
L2	szerokość rowka pod pierścień osadczy	**2,65 mm**
D0	średnica dna rowka	**72 mm**

PARAMETRY

Producent	**SAMICK**
Symbol producenta	**LMES50 UU**
Elementy toczne	**tuleja kulkowa**
Nośność dynamiczna C	**8,7 kN**
Nośność statyczna C0	**6,3 kN**
Masa	**0,978 kg**