Tuleja liniowa R065805400 BOSCH REXROTH

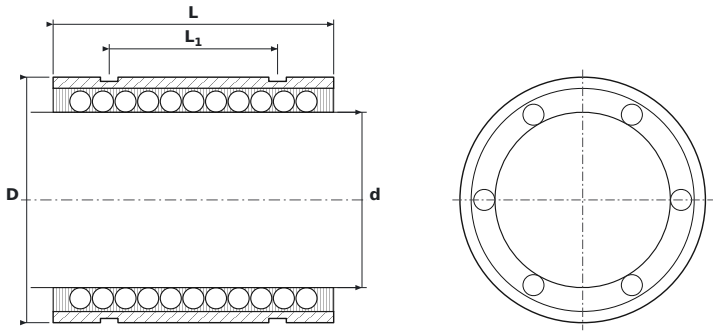

WYMIARY

d	średnica wewnętrzna	**25 mm**
D	średnica zewnętrzna	**35 mm**
L	długość tulei	**40 mm**
L1	rozstaw rowków pod pierścienie osadcze	**24 mm**
L2	szerokość rowka pod pierścień osadczy	**2,5 mm**

PARAMETRY

Producent	**BOSCH REXROTH**
Symbol producenta	**R065805400**
Elementy toczne	**tuleja kulkowa**
Nośność dynamiczna C	**2,28 kN**
Nośność statyczna C0	**1,67 kN**
Masa	**0,064 kg**