# Zespół łożyskowy UCF204-12 J KOYO

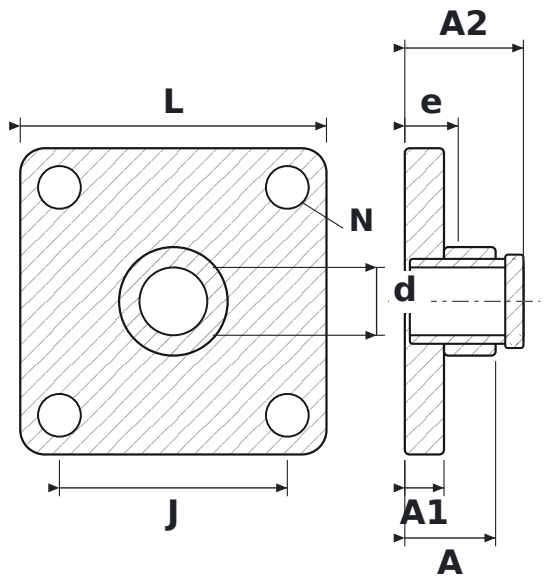


## WYMIARY

| | | |
|---|---|---|
| **d** | średnica wału | **19,05 mm** |
| **L** | długość oprawy | **86 mm** |
| **J** | rozstaw otworów mocujących | **64 mm** |
| **N** | średnica otworu mocującego | **12 mm** |
| **A** | szerokość całkowita oprawy (od powierzchni montażowej) | **25,5 mm** |
| **A1** | grubość kołnierza | **11 mm** |
| **A2** | długość całkowita z wystającym pierścieniem wewnętrznym | **33,3 mm** |
| **e** | od powierzchni montażowej do środka łożyska | **15 mm** |

## PARAMETRY

| | |
|---|---|
| Producent | **KOYO** |
| Symbol producenta | **UCF204-12 J** |
| Elementy toczne | **łożysko kulkowe jednorzędowe** |