Zespół łożyskowy UCFC211 D1 NSK

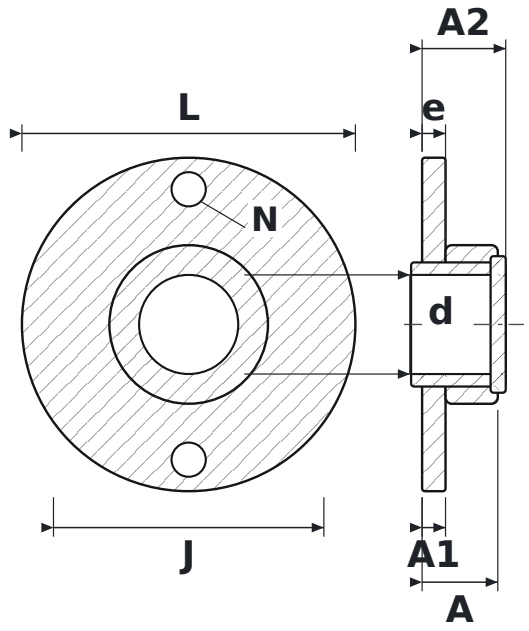

WYMIARY

d	średnica wału	**55 mm**
L	długość oprawy	**185 mm**
J	rozstaw otworów mocujących	**150 mm**
N	średnica otworu mocującego	**19 mm**
A	szerokość całkowita oprawy (od powierzchni montażowej)	**42 mm**
A1	grubość kołnierza	**13 mm**
A2	długość całkowita z wystającym pierścieniem wewnętrznym	**46,4 mm**
e	od powierzchni montażowej do środka łożyska	**13 mm**

PARAMETRY

Producent	**NSK**
Symbol producenta	**UCFC211 D1**
Elementy toczne	**łożysko kulkowe jednorzędowe**