Zespół łożyskowy UCT212 D1 NSK

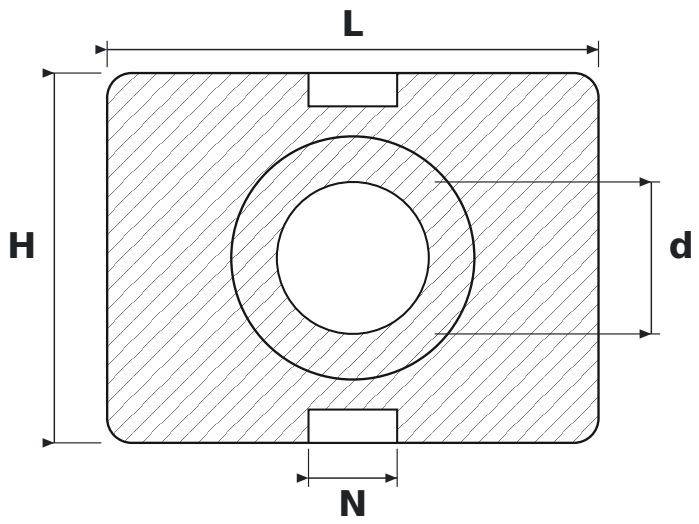

WYMIARY

d	średnica wału	**60 mm**
L	długość oprawy	**194 mm**
H	wysokość oprawy	**146 mm**
N	szerokość rowka prowadzącego	**35 mm**

PARAMETRY

Producent	**NSK**
Symbol producenta	**UCT212 D1**
Elementy toczne	**łożysko kulkowe jednorzędowe**