Uszczelnienie W12-20-7 BA DICHTOMATIK

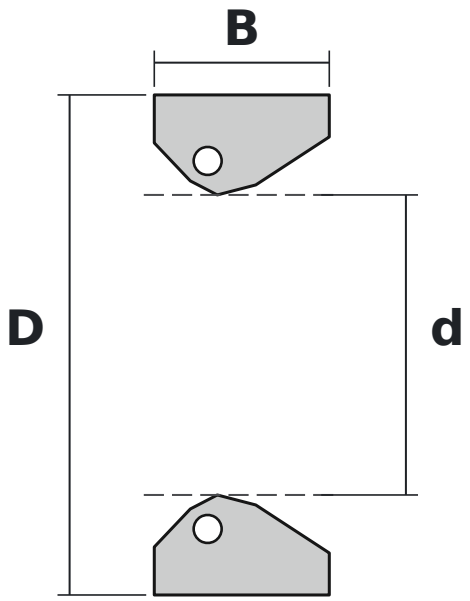

WYMIARY

d	średnica wewnętrzna	**12 mm**
D	średnica zewnętrzna	**20 mm**
B	szerokość	**7 mm**

PARAMETRY

Producent	**DICHTOMATIK**
Symbol producenta	**W12-20-7 BA**