Wózek liniowy GSR15 VSS THK

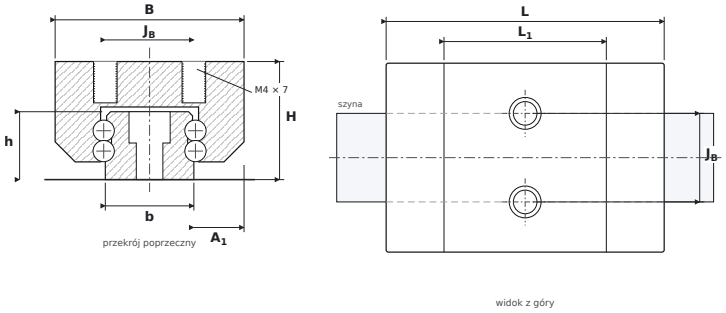

WYMIARY

B	szerokość wózka	**32 mm**
H	wysokość całkowita (wózek na szynie)	**20 mm**
L	długość całkowita wózka	**47,1 mm**
L1	długość korpusu (bez uszczelnień)	**27,5 mm**
JB	rozstaw otworów montażowych — poprzecznie	**15 mm**
A1	od boku szyny do boku wózka	**8,5 mm**
b	szerokość szyny	**15 mm**
h	wysokość szyny	**11,5 mm**

PARAMETRY

Producent	**THK**
Symbol producenta	**GSR15 VSS**
Elementy toczne	**wózek kulkowy dwurzędowy**
Nośność dynamiczna C	**4,31 kN**
Nośność statyczna C0	**5,59 kN**
Masa	**0,08 kg**
gwint montażowy wózka ($G_2 \times T_5$)	**M4 × 7 mm**
pasująca szyna	**GSR15**
momenty statyczne M_{0x} / M_{0Y} / M_{0Z}	**25 / 22 Nm**