Wózek liniowy BMW15 BG3V1 SCHNEEBERGER

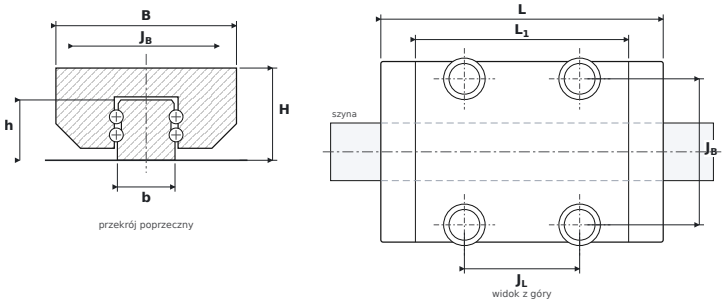

WYMIARY

B	szerokość wózka	**47 mm**
H	wysokość całkowita (wózek na szynie)	**24 mm**
L	długość całkowita wózka	**73,5 mm**
L1	długość korpusu (bez uszczelnień)	**55,5 mm**
JB	rozstaw otworów montażowych — poprzecznie	**38 mm**
JL	rozstaw otworów narożnych — wzdłuż	**30 mm**
b	szerokość szyny	**15 mm**
h	wysokość szyny	**15,7 mm**

PARAMETRY

Producent	**SCHNEEBERGER**
Symbol producenta	**BMW15 BG3V1**
Elementy toczne	**wózek kulkowy czterorzędowy**
Nośność dynamiczna C	**11,4 kN**
Nośność statyczna C0	**22,9 kN**
Masa	**0,3 kg**