Wózek liniowy BMW30 MG3V1 SCHNEEBERGER

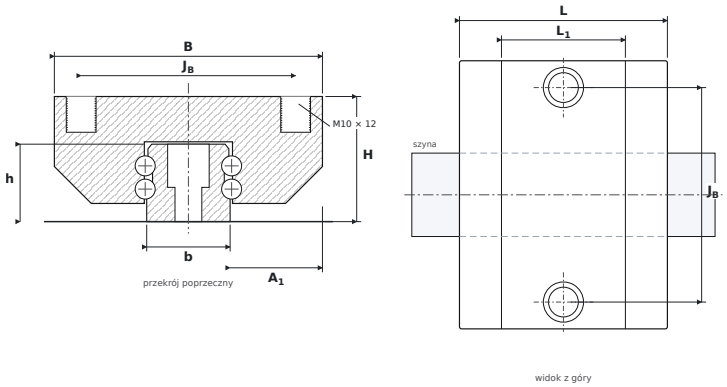

WYMIARY

B	szerokość wózka	**90 mm**
H	wysokość całkowita (wózek na szynie)	**42 mm**
L	długość całkowita wózka	**69,8 mm**
L1	długość korpusu (bez uszczelnień)	**41,6 mm**
JB	rozstaw otworów montażowych — poprzecznie	**72 mm**
A1	od boku szyny do boku wózka	**31 mm**
b	szerokość szyny	**28 mm**
h	wysokość szyny	**26 mm**

PARAMETRY

Producent	**SCHNEEBERGER**
Symbol producenta	**BMW30 MG3V1**
Elementy toczne	**wózek kulkowy czterorzędowy**
Nośność dynamiczna C	**17,5 kN**
Nośność statyczna C0	**24,7 kN**
Masa	**0,8 kg**
gwint montażowy wózka ($G_2 \times T_5$)	**M10 × 12 mm**
pasująca szyna	**BM S 30 · śruby M8**
momenty statyczne M_{0x} / M_{0Y} / M_{0Z}	**434 / 161 / 161 Nm**