Wózek liniowy MRW55 CG3V1 SCHNEEBERGER

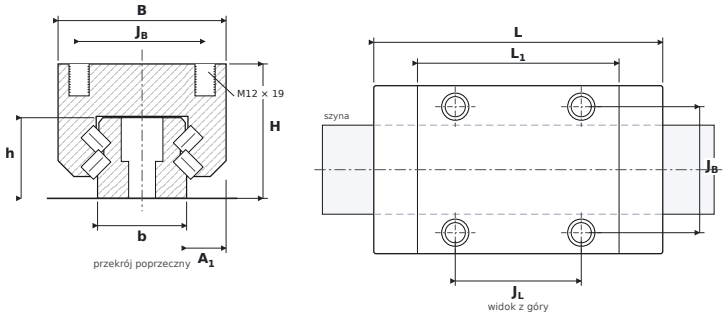

WYMIARY

B	szerokość wózka	**100 mm**
H	wysokość całkowita (wózek na szynie)	**80 mm**
L	długość całkowita wózka	**172 mm**
L1	długość korpusu (bez uszczelnień)	**120 mm**
JB	rozstaw otworów montażowych — poprzecznie	**75 mm**
JL	rozstaw otworów narożnych — wzdłuż	**75 mm**
A1	od boku szyny do boku wózka	**23,5 mm**
b	szerokość szyny	**53 mm**
h	wysokość szyny	**48 mm**

PARAMETRY

Producent	**SCHNEEBERGER**
Symbol producenta	**MRW55 CG3V1**
Elementy toczne	**wózek wałeczkowy**
Nośność dynamiczna C	**131,9 kN**
Nośność statyczna C0	**237 kN**
Masa	**4,5 kg**
gwint montażowy wózka (G_2 × T_5)	**M12 × 19 mm**
pasująca szyna	**MR S 55 · śruby M14**
momenty statyczne M_{0x} / M_{0Y} / M_{0Z}	**7771 / 4738 / 4738 Nm**