Wózek liniowy SHS30 LCQZSS THK

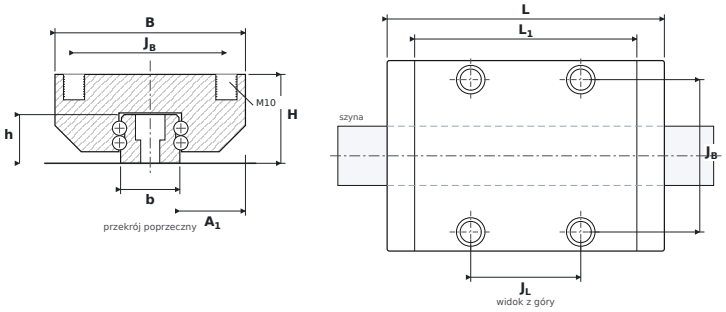

WYMIARY

B	szerokość wózka	**90 mm**
H	wysokość całkowita (wózek na szynie)	**42 mm**
L	długość całkowita wózka	**131 mm**
L1	długość korpusu (bez uszczelnień)	**105 mm**
JB	rozstaw otworów montażowych — poprzecznie	**72 mm**
JL	rozstaw otworów narożnych — wzdłuż	**52 mm**
A1	od boku szyny do boku wózka	**31 mm**
b	szerokość szyny	**28 mm**
h	wysokość szyny	**23 mm**

PARAMETRY

Producent	**THK**
Symbol producenta	**SHS30 LCQZSS**
Elementy toczne	**wózek kulkowy czterorzędowy**
Nośność dynamiczna C	**54,2 kN**
Nośność statyczna C0	**88,8 kN**
Masa	**1,66 kg**
gwint montażowy wózka ($G_2 \times T_5$)	**M10**
pasująca szyna	**SHS30**
momenty statyczne M_{0x} / M_{0Y} / M_{0Z}	**1360 / 1360 / 1150 Nm**