Wózek liniowy SHW21 CRNSSC1 THK

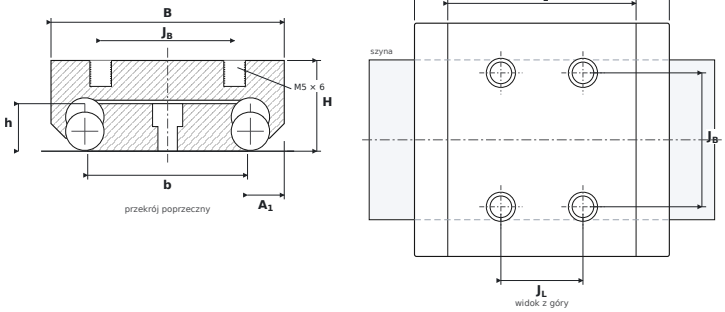

WYMIARY

B	szerokość wózka	**54 mm**
H	wysokość całkowita (wózek na szynie)	**21 mm**
L	długość całkowita wózka	**59 mm**
L1	długość korpusu (bez uszczelnień)	**43,6 mm**
JB	rozstaw otworów montażowych — poprzecznie	**31 mm**
JL	rozstaw otworów narożnych — wzdłuż	**19 mm**
A1	od boku szyny do boku wózka	**8,5 mm**
b	szerokość szyny	**37 mm**
h	wysokość szyny	**11 mm**

PARAMETRY

Producent	**THK**
Symbol producenta	**SHW21 CRNSSC1**
Elementy toczne	**wózek kulkowy**
Nośność dynamiczna C	**8,24 kN**
Nośność statyczna C0	**12,8 kN**
Masa	**0,19 kg**
gwint montażowy wózka ($G_2 \times T_5$)	**M5 × 6 mm**
pasująca szyna	**SHW21**
momenty statyczne M_{0x} / M_{0Y} / M_{0Z}	**81 / 81 / 229 Nm**