Wózek liniowy SRS15 WGMUU THK

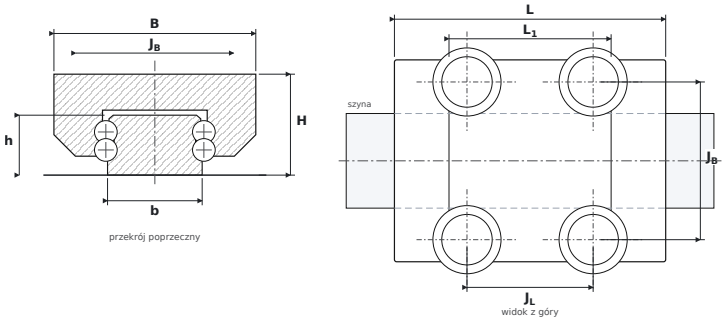

WYMIARY

B	szerokość wózka	**32 mm**
H	wysokość całkowita (wózek na szynie)	**16 mm**
L	długość całkowita wózka	**43 mm**
L1	długość korpusu (bez uszczelnień)	**25,7 mm**
JB	rozstaw otworów montażowych — poprzecznie	**25 mm**
JL	rozstaw otworów narożnych — wzdłuż	**20 mm**
b	szerokość szyny	**15 mm**
h	wysokość szyny	**9,5 mm**

PARAMETRY

Producent	**THK**
Symbol producenta	**SRS15 WGMUU**
Elementy toczne	**wózek kulkowy dwurzędowy**
Nośność dynamiczna C	**6,66 kN**
Nośność statyczna C0	**5,7 kN**
Masa	**0,047 kg**