Wózek liniowy SRS15 WMUU THK

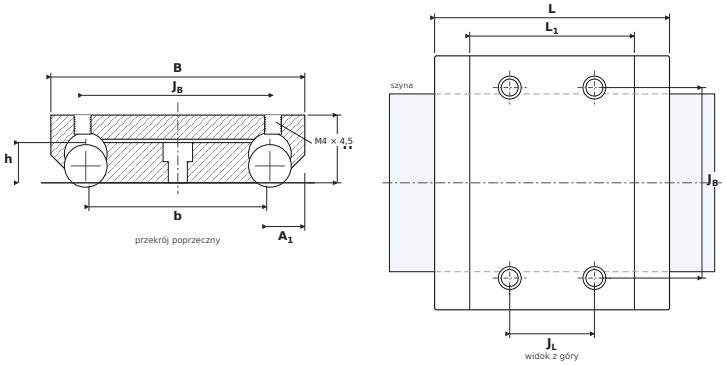

WYMIARY

B	szerokość wózka	**60 mm**
H	wysokość całkowita (wózek na szynie)	**16 mm**
L	długość całkowita wózka	**55,5 mm**
L1	długość korpusu (bez uszczelnień)	**38,9 mm**
JB	rozstaw otworów montażowych — poprzecznie	**45 mm**
JL	rozstaw otworów narożnych — wzdłuż	**20 mm**
A1	od boku szyny do boku wózka	**9 mm**
b	szerokość szyny	**42 mm**
h	wysokość szyny	**9,5 mm**

PARAMETRY

Producent	**THK**
Symbol producenta	**SRS15 WMUU**
Elementy toczne	**wózek kulkowy dwurzędowy**
Nośność dynamiczna C	**9,12 kN**
Nośność statyczna C0	**8,55 kN**
Masa	**0,13 kg**
gwint montażowy wózka ($G_2 \times T_5$)	**M4 × 4,5 mm**
pasująca szyna	**SRS15W**
momenty statyczne M_{0x} / M_{0Y} / M_{0Z}	**51 / 51 / 176 Nm**