Wózek liniowy SRS9 WGMUU THK

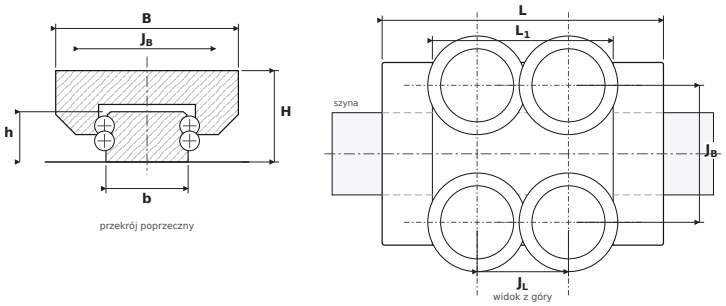

WYMIARY

B	szerokość wózka	**20 mm**
H	wysokość całkowita (wózek na szynie)	**10 mm**
L	długość całkowita wózka	**30,8 mm**
L1	długość korpusu (bez uszczelnień)	**19,8 mm**
JB	rozstaw otworów montażowych — poprzecznie	**15 mm**
JL	rozstaw otworów narożnych — wzdłuż	**10 mm**
b	szerokość szyny	**9 mm**
h	wysokość szyny	**5,5 mm**

PARAMETRY

Producent	**THK**
Symbol producenta	**SRS9 WGMUU**
Elementy toczne	**wózek kulkowy dwurzędowy**
Nośność dynamiczna C	**2,69 kN**
Nośność statyczna C0	**2,31 kN**
Masa	**0,016 kg**