Wózek liniowy SRS9 WMUU THK

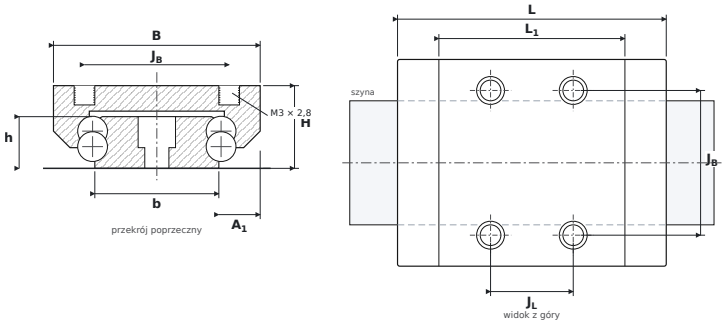

WYMIARY

B	szerokość wózka	**30 mm**
H	wysokość całkowita (wózek na szynie)	**12 mm**
L	długość całkowita wózka	**39 mm**
L1	długość korpusu (bez uszczelnień)	**27 mm**
JB	rozstaw otworów montażowych — poprzecznie	**21 mm**
JL	rozstaw otworów narożnych — wzdłuż	**12 mm**
A1	od boku szyny do boku wózka	**6 mm**
b	szerokość szyny	**18 mm**
h	wysokość szyny	**7,5 mm**

PARAMETRY

Producent	**THK**
Symbol producenta	**SRS9 WMUU**
Elementy toczne	**wózek kulkowy dwurzędowy**
Nośność dynamiczna C	**3,29 kN**
Nośność statyczna C0	**3,34 kN**
Masa	**0,031 kg**
gwint montażowy wózka ($G_2 \times T_5$)	**M3 × 2,8 mm**
pasująca szyna	**SRS9W**
momenty statyczne M_{0x} / M_{0Y} / M_{0Z}	**14 / 16 / 32 Nm**