Wózek liniowy SSR15 XVQZSS THK

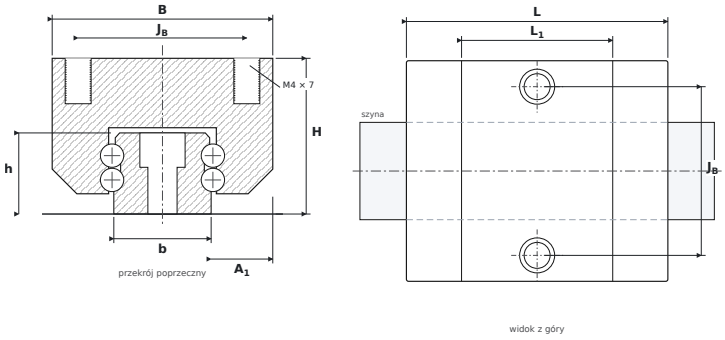

WYMIARY

B	szerokość wózka	**34 mm**
H	wysokość całkowita (wózek na szynie)	**24 mm**
L	długość całkowita wózka	**40,3 mm**
L1	długość korpusu (bez uszczelnień)	**23,3 mm**
JB	rozstaw otworów montażowych — poprzecznie	**26 mm**
A1	od boku szyny do boku wózka	**9,5 mm**
b	szerokość szyny	**15 mm**
h	wysokość szyny	**12,5 mm**

PARAMETRY

Producent	**THK**
Symbol producenta	**SSR15 XVQZSS**
Elementy toczne	**wózek kulkowy czterorzędowy**
Nośność dynamiczna C	**9,1 kN**
Nośność statyczna C0	**9,7 kN**
Masa	**0,08 kg**
gwint montażowy wózka ($G_2 \times T_5$)	**M4 × 7 mm**
pasująca szyna	**SSR15**
momenty statyczne M_{0x} / M_{0Y} / M_{0Z}	**30 / 19 / 56 Nm**