Wózek liniowy SSR35 XWQZSS THK

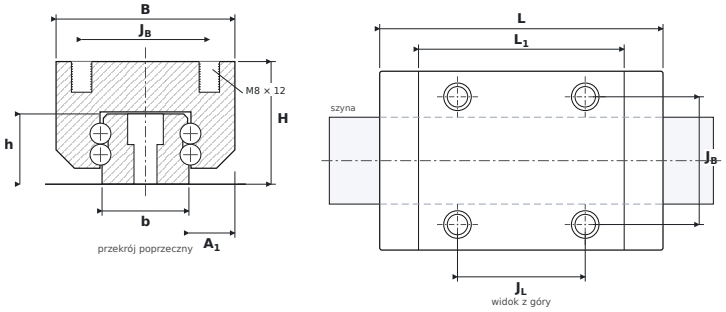

WYMIARY

B	szerokość wózka	**70 mm**
H	wysokość całkowita (wózek na szynie)	**48 mm**
L	długość całkowita wózka	**110,9 mm**
L1	długość korpusu (bez uszczelnień)	**80,5 mm**
JB	rozstaw otworów montażowych — poprzecznie	**50 mm**
JL	rozstaw otworów narożnych — wzdłuż	**50 mm**
A1	od boku szyny do boku wózka	**18 mm**
b	szerokość szyny	**34 mm**
h	wysokość szyny	**27,5 mm**

PARAMETRY

Producent	**THK**
Symbol producenta	**SSR35 XWQZSS**
Elementy toczne	**wózek kulkowy czterorzędowy**
Nośność dynamiczna C	**64,6 kN**
Nośność statyczna C0	**71,6 kN**
Masa	**1,1 kg**
gwint montażowy wózka ($G_2 \times T_5$)	**M8 × 12 mm**
pasująca szyna	**SSR35**
momenty statyczne M_{0x} / M_{0Y} / M_{0Z}	**711 / 437 / 936 Nm**