Wózek liniowy SR25 SBSS THK

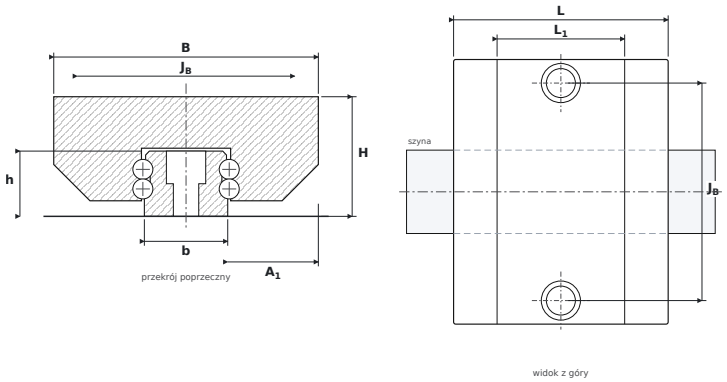

WYMIARY

B	szerokość wózka	**73 mm**
H	wysokość całkowita (wózek na szynie)	**33 mm**
L	długość całkowita wózka	**59,2 mm**
L1	długość korpusu (bez uszczelnień)	**35,2 mm**
JB	rozstaw otworów montażowych — poprzecznie	**60 mm**
A1	od boku szyny do boku wózka	**25 mm**
b	szerokość szyny	**23 mm**
h	wysokość szyny	**18 mm**

PARAMETRY

Producent	**THK**
Symbol producenta	**SR25 SBSS**
Elementy toczne	**wózek kulkowy czterorzędowy, bez koszyka**
Nośność dynamiczna C	**11,7 kN**
Nośność statyczna C0	**22,5 kN**
Masa	**0,4 kg**
pasująca szyna	**SR25**
momenty statyczne M_{0x} / M_{0Y} / M_{0Z}	**103 / 64 / 201 Nm**