Wózek liniowy SSR25 XVSS THK

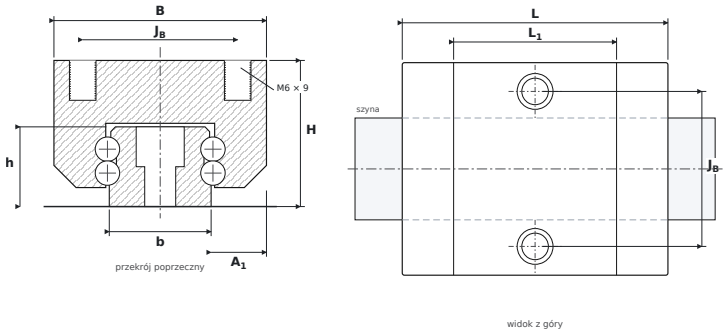

WYMIARY

B	szerokość wózka	**48 mm**
H	wysokość całkowita (wózek na szynie)	**33 mm**
L	długość całkowita wózka	**60 mm**
L1	długość korpusu (bez uszczelnień)	**36,8 mm**
JB	rozstaw otworów montażowych — poprzecznie	**35 mm**
A1	od boku szyny do boku wózka	**12,5 mm**
b	szerokość szyny	**23 mm**
h	wysokość szyny	**18 mm**

PARAMETRY

Producent	**THK**
Symbol producenta	**SSR25 XVSS**
Elementy toczne	**wózek kulkowy czterorzędowy**
Nośność dynamiczna C	**21,7 kN**
Nośność statyczna C0	**22,5 kN**
Masa	**0,23 kg**
gwint montażowy wózka ($G_2 \times T_5$)	**M6 × 9 mm**
pasująca szyna	**SSR25**
momenty statyczne M_{0x} / M_{0Y} / M_{0Z}	**104 / 65 / 204 Nm**