Zespół łożyskowy ESFL206 SNR

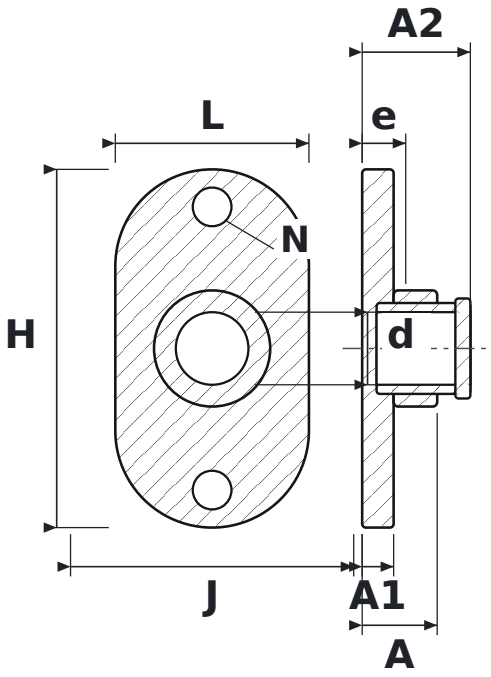

WYMIARY

d	średnica wału	**30 mm**
L	długość oprawy	**80 mm**
H	wysokość oprawy	**148 mm**
J	rozstaw otworów mocujących	**117 mm**
N	średnica otworu mocującego	**16 mm**
A	szerokość całkowita oprawy (od powierzchni montażowej)	**31 mm**
A1	grubość kołnierza	**13 mm**
A2	długość całkowita z wystającym pierścieniem wewnętrznym	**44,7 mm**
e	od powierzchni montażowej do środka łożyska	**18 mm**

PARAMETRY

Producent	**SNR**
Symbol producenta	**ESFL206**
Elementy toczne	**łożysko kulkowe jednorzędowe**