Zespół łożyskowy ESPP204 SNR

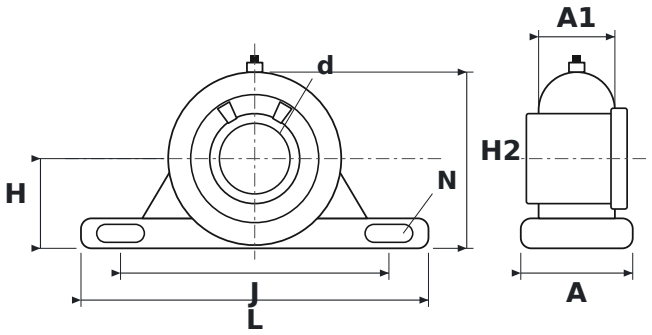

WYMIARY

d	średnica wału	**20 mm**
L	długość oprawy	**98,4 mm**
H	wysokość osi wału	**25,4 mm**
H2	wysokość całkowita	**49,9 mm**
J	rozstaw otworów mocujących	**76 mm**
N	średnica otworu mocującego	**9 mm**
A	szerokość oprawy	**31,7 mm**
A1	szerokość górnej części oprawy (przy łożysku)	**21,6 mm**

PARAMETRY

Producent	**SNR**
Symbol producenta	**ESPP204**
Elementy toczne	**łożysko kulkowe jednorzędowe**