# Zespół łożyskowy EST206 SNR

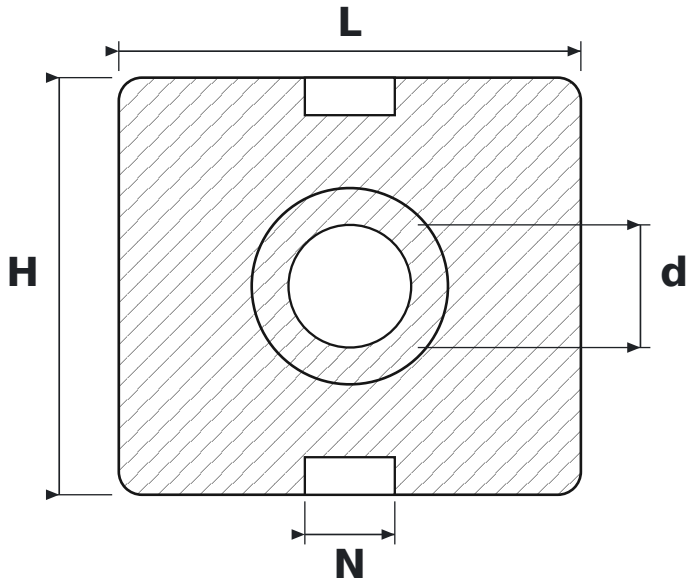


## WYMIARY

| | | |
|---|---|---|
| **d** | średnica wału | **30 mm** |
| **L** | długość oprawy | **113 mm** |
| **H** | wysokość oprawy | **102 mm** |
| **N** | szerokość rowka prowadzącego | **22 mm** |

## PARAMETRY

| | |
|---|---|
| Producent | **SNR** |
| Symbol producenta | **EST206** |
| Elementy toczne | **łożysko kulkowe jednorzędowe** |