Zespół łożyskowy EXFC205 SNR

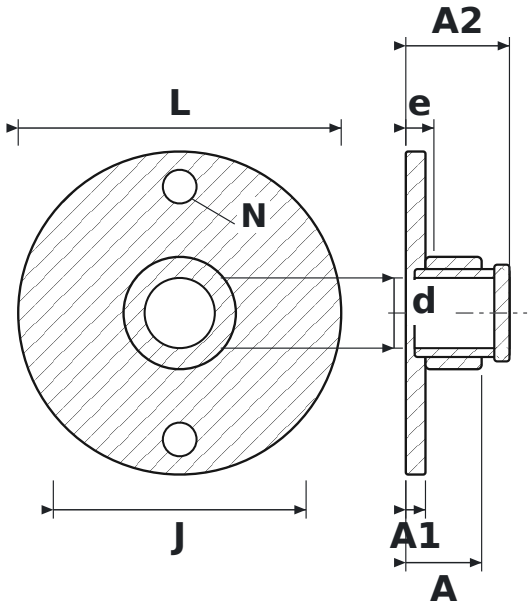

WYMIARY

d	średnica wału	**25 mm**
L	długość oprawy	**115 mm**
J	rozstaw otworów mocujących	**90 mm**
N	średnica otworu mocującego	**12 mm**
A	szerokość całkowita oprawy (od powierzchni montażowej)	**27 mm**
A1	grubość kołnierza	**7 mm**
A2	długość całkowita z wystającym pierścieniem wewnętrznym	**36,9 mm**
e	od powierzchni montażowej do środka łożyska	**10 mm**

PARAMETRY

Producent	**SNR**
Symbol producenta	**EXFC205**
Elementy toczne	**łożysko kulkowe jednorzędowe**