Zespół łożyskowy EXFC212 SNR

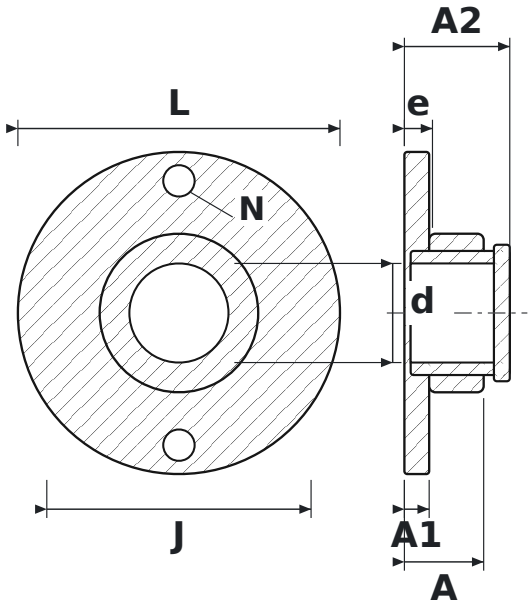

WYMIARY

d	średnica wału	**60 mm**
L	długość oprawy	**195 mm**
J	rozstaw otworów mocujących	**160 mm**
N	średnica otworu mocującego	**19 mm**
A	szerokość całkowita oprawy (od powierzchni montażowej)	**48 mm**
A1	grubość kołnierza	**15 mm**
A2	długość całkowita z wystającym pierścieniem wewnętrznym	**63,8 mm**
e	od powierzchni montażowej do środka łożyska	**17 mm**

PARAMETRY

Producent	**SNR**
Symbol producenta	**EXFC212**
Elementy toczne	**łożysko kulkowe jednorzędowe**