Zespół łożyskowy EXP204 SNR

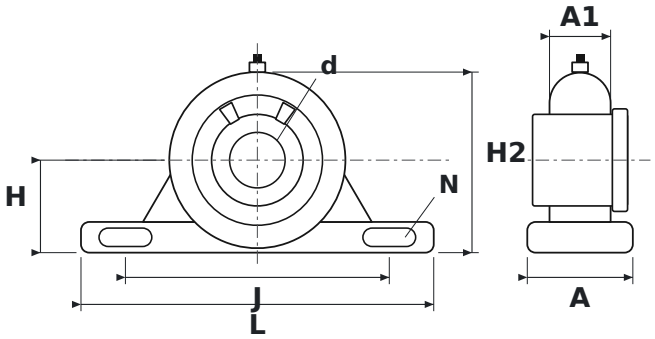

WYMIARY

d	średnica wału	**20 mm**
L	długość oprawy	**127 mm**
H	wysokość osi wału	**33,3 mm**
H2	wysokość całkowita	**65 mm**
J	rozstaw otworów mocujących	**95 mm**
N	średnica otworu mocującego	**13 mm**
A	szerokość oprawy	**38 mm**
A1	szerokość górnej części oprawy (przy łożysku)	**22 mm**

PARAMETRY

Producent	**SNR**
Symbol producenta	**EXP204**
Elementy toczne	**łożysko kulkowe jednorzędowe**
Masa	**0,78 kg**