Zespół łożyskowy EXP209 SNR

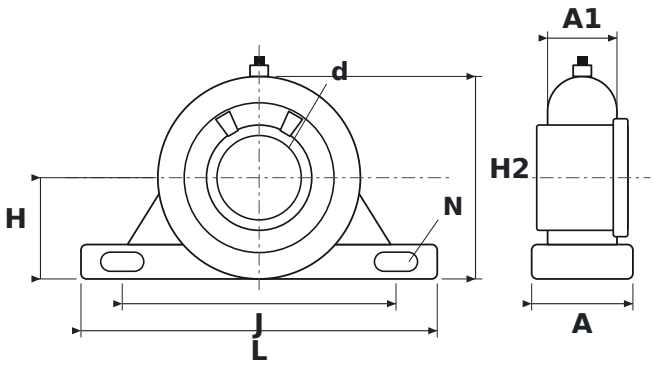

WYMIARY

d	średnica wału	**45 mm**
L	długość oprawy	**190 mm**
H	wysokość osi wału	**54 mm**
H2	wysokość całkowita	**108 mm**
J	rozstaw otworów mocujących	**146 mm**
N	średnica otworu mocującego	**17 mm**
A	szerokość oprawy	**54 mm**
A1	szerokość górnej części oprawy (przy łożysku)	**37 mm**

PARAMETRY

Producent	**SNR**
Symbol producenta	**EXP209**
Elementy toczne	**łożysko kulkowe jednorzędowe**
Masa	**2,618 kg**