Zespół łożyskowy EXP211 SNR

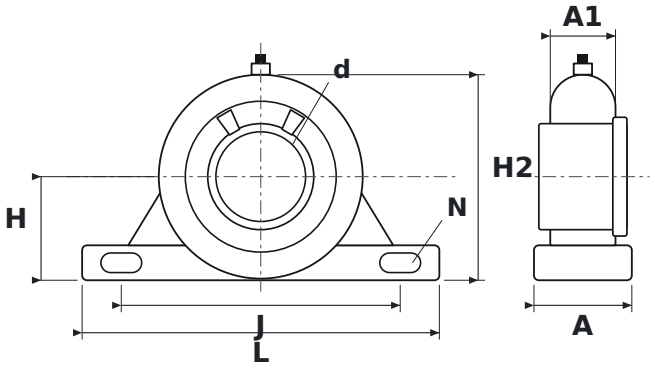

WYMIARY

d	średnica wału	**55 mm**
L	długość oprawy	**219 mm**
H	wysokość osi wału	**63,5 mm**
H2	wysokość całkowita	**126 mm**
J	rozstaw otworów mocujących	**171 mm**
N	średnica otworu mocującego	**20 mm**
A	szerokość oprawy	**60 mm**
A1	szerokość górnej części oprawy (przy łożysku)	**40 mm**

PARAMETRY

Producent	**SNR**
Symbol producenta	**EXP211**
Elementy toczne	**łożysko kulkowe jednorzędowe**
Masa	**4,002 kg**