Zespół łożyskowy EXP214 SNR

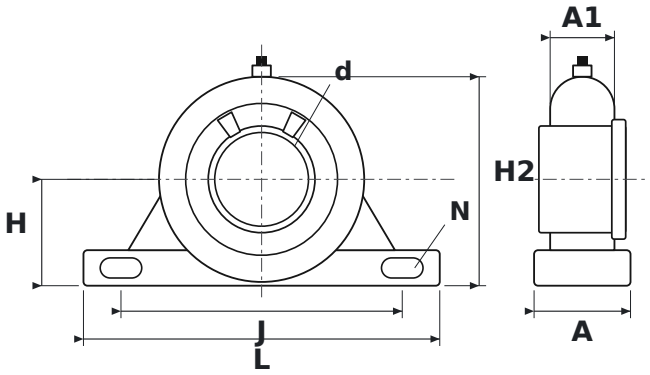

WYMIARY

d	średnica wału	**70 mm**
L	długość oprawy	**266 mm**
H	wysokość osi wału	**79,4 mm**
H2	wysokość całkowita	**156 mm**
J	rozstaw otworów mocujących	**210 mm**
N	średnica otworu mocującego	**25 mm**
A	szerokość oprawy	**72 mm**
A1	szerokość górnej części oprawy (przy łożysku)	**48 mm**

PARAMETRY

Producent	**SNR**
Symbol producenta	**EXP214**
Elementy toczne	**łożysko kulkowe jednorzędowe**