Zespół łożyskowy UCF201 FYH

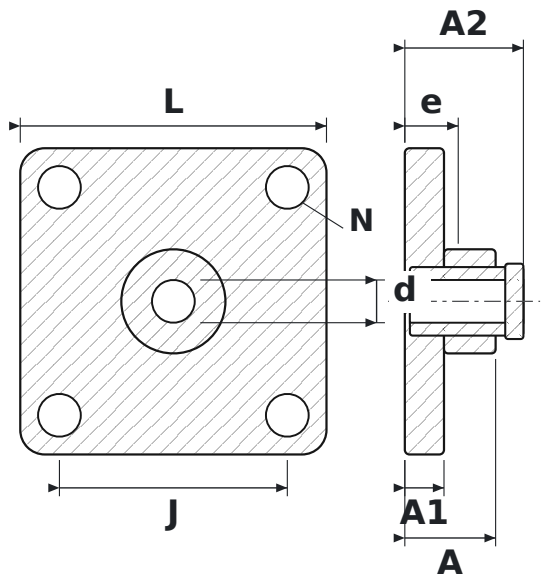

WYMIARY

d	średnica wału	**12 mm**
L	długość oprawy	**86 mm**
J	rozstaw otworów mocujących	**64 mm**
N	średnica otworu mocującego	**12 mm**
A	szerokość całkowita oprawy (od powierzchni montażowej)	**25,5 mm**
A1	grubość kołnierza	**11 mm**
A2	długość całkowita z wystającym pierścieniem wewnętrznym	**33,3 mm**
e	od powierzchni montażowej do środka łożyska	**15 mm**

PARAMETRY

Producent	**FYH**
Symbol producenta	**UCF201**
Elementy toczne	**łożysko kulkowe jednorzędowe**