Zespół łożyskowy UCF206 SNR

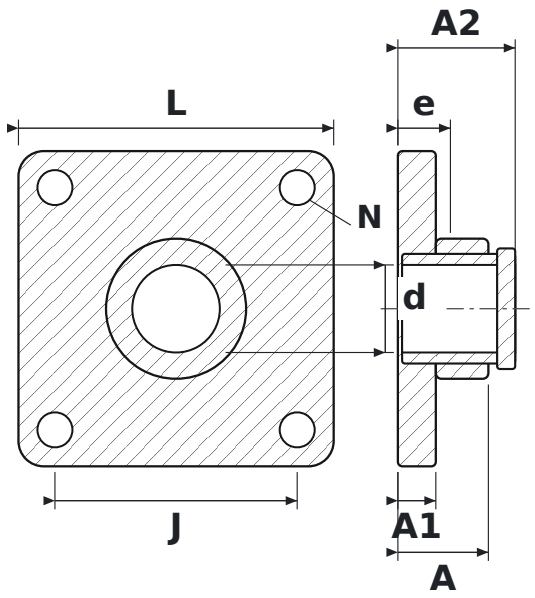

WYMIARY

d	średnica wału	**30 mm**
L	długość oprawy	**108 mm**
J	rozstaw otworów mocujących	**83 mm**
N	średnica otworu mocującego	**12 mm**
A	szerokość całkowita oprawy (od powierzchni montażowej)	**31 mm**
A1	grubość kołnierza	**13 mm**
A2	długość całkowita z wystającym pierścieniem wewnętrznym	**40,2 mm**
e	od powierzchni montażowej do środka łożyska	**18 mm**

PARAMETRY

Producent	**SNR**
Symbol producenta	**UCF206**
Elementy toczne	**łożysko kulkowe jednorzędowe**
Masa	**1,15 kg**