Zespół łożyskowy UCF209 J KOYO

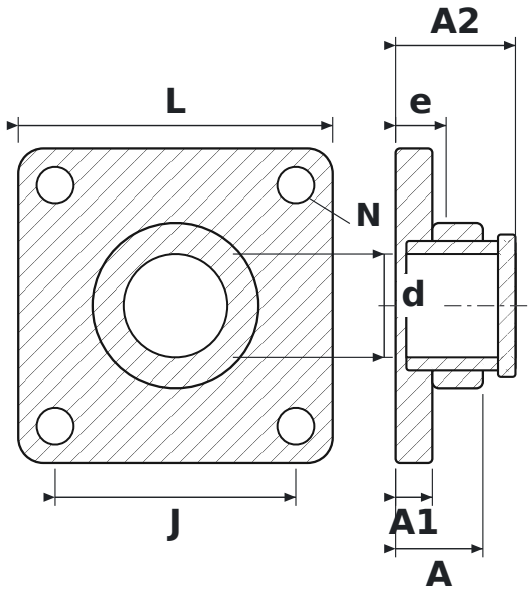

WYMIARY

d	średnica wału	**45 mm**
L	długość oprawy	**137 mm**
J	rozstaw otworów mocujących	**105 mm**
N	średnica otworu mocującego	**16 mm**
A	szerokość całkowita oprawy (od powierzchni montażowej)	**38 mm**
A1	grubość kołnierza	**16 mm**
A2	długość całkowita z wystającym pierścieniem wewnętrznym	**52,2 mm**
e	od powierzchni montażowej do środka łożyska	**22 mm**

PARAMETRY

Producent	**KOYO**
Symbol producenta	**UCF209 J**
Elementy toczne	**łożysko kulkowe jednorzędowe**