Zespół łożyskowy UCF210 FYH

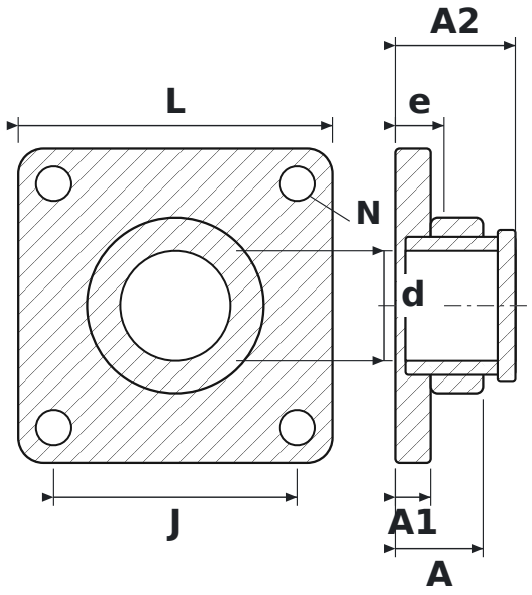

WYMIARY

d	średnica wału	**50 mm**
L	długość oprawy	**143 mm**
J	rozstaw otworów mocujących	**111 mm**
N	średnica otworu mocującego	**16 mm**
A	szerokość całkowita oprawy (od powierzchni montażowej)	**40 mm**
A1	grubość kołnierza	**16 mm**
A2	długość całkowita z wystającym pierścieniem wewnętrznym	**54,6 mm**
e	od powierzchni montażowej do środka łożyska	**22 mm**

PARAMETRY

Producent	**FYH**
Symbol producenta	**UCF210**
Elementy toczne	**łożysko kulkowe jednorzędowe**