Zespół łożyskowy UCF212 /H SKF

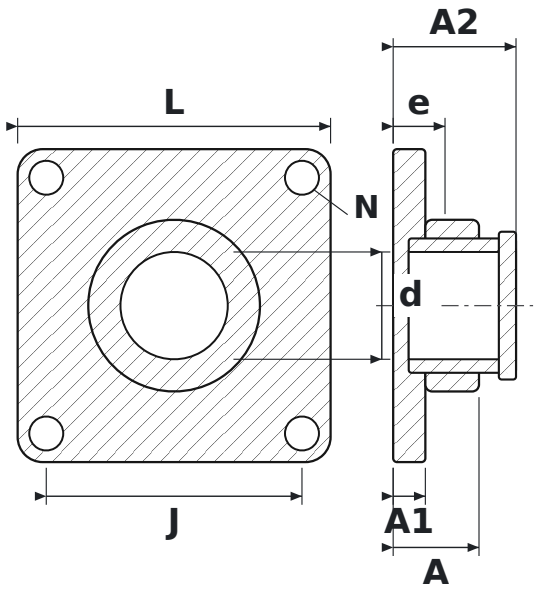

WYMIARY

d	średnica wału	**60 mm**
L	długość oprawy	**175 mm**
J	rozstaw otworów mocujących	**143 mm**
N	średnica otworu mocującego	**19 mm**
A	szerokość całkowita oprawy (od powierzchni montażowej)	**48 mm**
A1	grubość kołnierza	**18 mm**
A2	długość całkowita z wystającym pierścieniem wewnętrznym	**68,7 mm**
e	od powierzchni montażowej do środka łożyska	**29 mm**

PARAMETRY

Producent	**SKF**
Symbol producenta	**UCF212 /H**
Elementy toczne	**łożysko kulkowe jednorzędowe**