Zespół łożyskowy UCF213-40 J KOYO

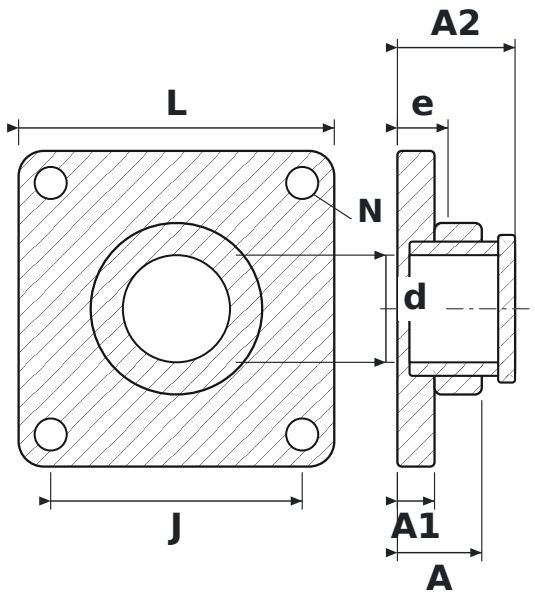

WYMIARY

d	średnica wału	**63,5 mm**
L	długość oprawy	**187 mm**
J	rozstaw otworów mocujących	**149 mm**
N	średnica otworu mocującego	**19 mm**
A	szerokość całkowita oprawy (od powierzchni montażowej)	**50 mm**
A1	grubość kołnierza	**22 mm**
A2	długość całkowita z wystającym pierścieniem wewnętrznym	**69,7 mm**
e	od powierzchni montażowej do środka łożyska	**30 mm**

PARAMETRY

Producent	**KOYO**
Symbol producenta	**UCF213-40 J**
Elementy toczne	**łożysko kulkowe jednorzędowe**