Zespół łożyskowy UCF214 KOYO

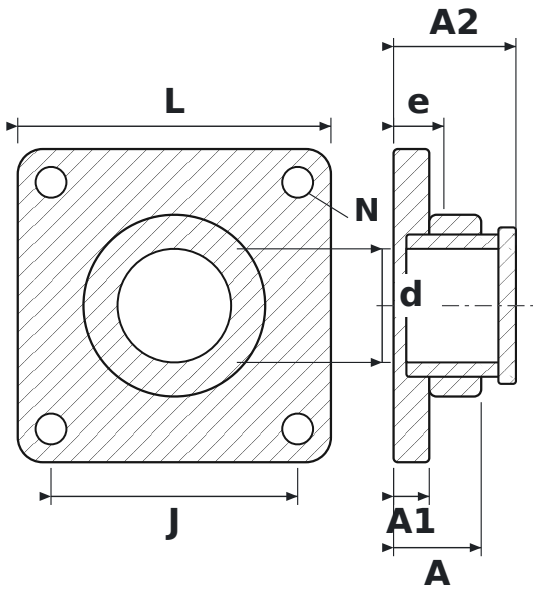

WYMIARY

d	średnica wału	**70 mm**
L	długość oprawy	**193 mm**
J	rozstaw otworów mocujących	**152 mm**
N	średnica otworu mocującego	**19 mm**
A	szerokość całkowita oprawy (od powierzchni montażowej)	**54 mm**
A1	grubość kołnierza	**22 mm**
A2	długość całkowita z wystającym pierścieniem wewnętrznym	**75,4 mm**
e	od powierzchni montażowej do środka łożyska	**31 mm**

PARAMETRY

Producent	**KOYO**
Symbol producenta	**UCF214**
Elementy toczne	**łożysko kulkowe jednorzędowe**