Zespół łożyskowy UCF216 ZEN

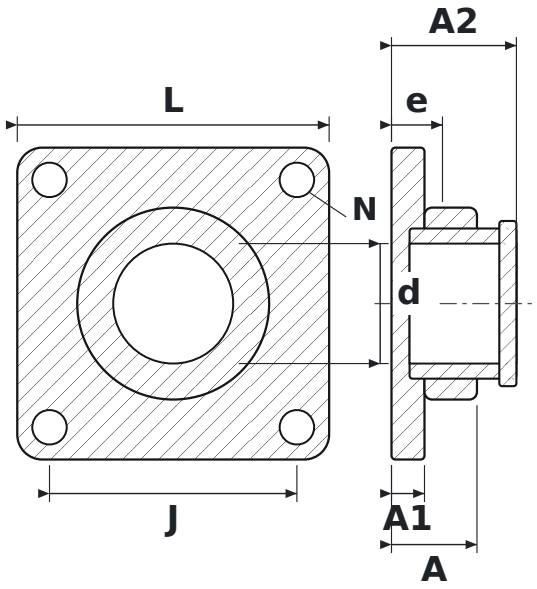

WYMIARY

d	średnica wału	**80 mm**
L	długość oprawy	**208 mm**
J	rozstaw otworów mocujących	**165 mm**
N	średnica otworu mocującego	**23 mm**
A	szerokość całkowita oprawy (od powierzchni montażowej)	**57 mm**
A1	grubość kołnierza	**22 mm**
A2	długość całkowita z wystającym pierścieniem wewnętrznym	**83,3 mm**
e	od powierzchni montażowej do środka łożyska	**34 mm**

PARAMETRY

Producent	**ZEN**
Symbol producenta	**UCF216**
Elementy toczne	**łożysko kulkowe jednorzędowe**