Zespół łożyskowy UCF217-52 FYH

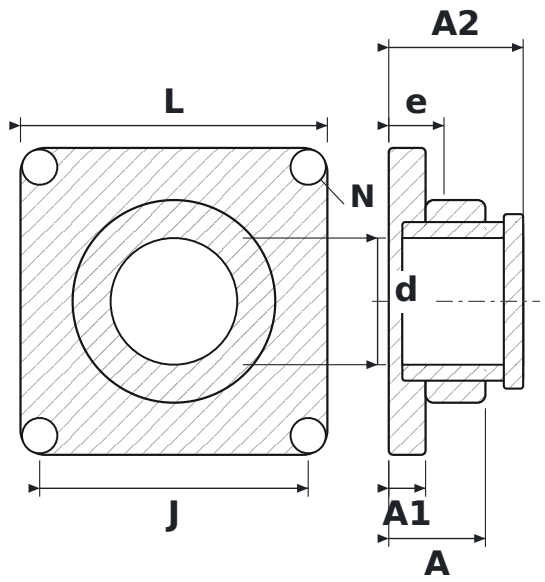

WYMIARY

d	średnica wału	**82,55 mm**
L	długość oprawy	**200 mm**
J	rozstaw otworów mocujących	**175 mm**
N	średnica otworu mocującego	**23 mm**
A	szerokość całkowita oprawy (od powierzchni montażowej)	**63 mm**
A1	grubość kołnierza	**24 mm**
A2	długość całkowita z wystającym pierścieniem wewnętrznym	**87,6 mm**
e	od powierzchni montażowej do środka łożyska	**36 mm**

PARAMETRY

Producent	**FYH**
Symbol producenta	**UCF217-52**
Elementy toczne	**łożysko kulkowe jednorzędowe**