Zespół łożyskowy UCF306 ZEN

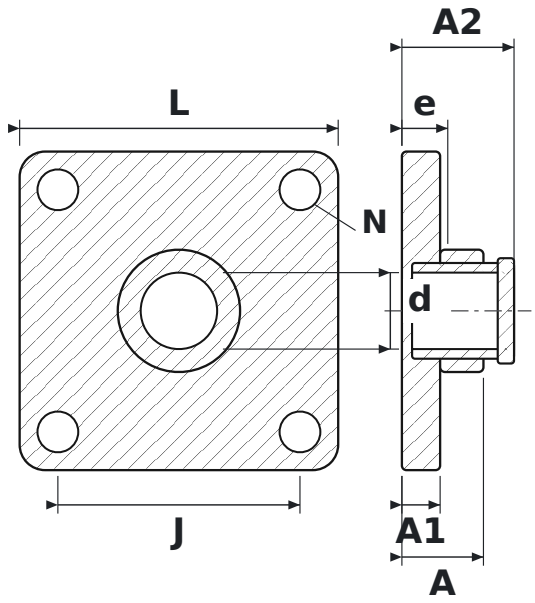

WYMIARY

d	średnica wału	**30 mm**
L	długość oprawy	**125 mm**
J	rozstaw otworów mocujących	**95 mm**
N	średnica otworu mocującego	**16 mm**
A	szerokość całkowita oprawy (od powierzchni montażowej)	**32 mm**
A1	grubość kołnierza	**15 mm**
A2	długość całkowita z wystającym pierścieniem wewnętrznym	**44 mm**
e	od powierzchni montażowej do środka łożyska	**18 mm**

PARAMETRY

Producent	**ZEN**
Symbol producenta	**UCF306**
Elementy toczne	**łożysko kulkowe jednorzędowe**