Zespół łożyskowy UCF307 SKF

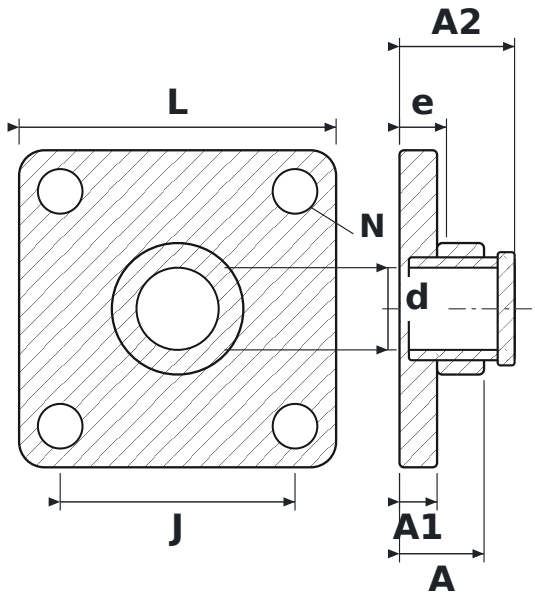

WYMIARY

d	średnica wału	**35 mm**
L	długość oprawy	**135 mm**
J	rozstaw otworów mocujących	**100 mm**
N	średnica otworu mocującego	**19 mm**
A	szerokość całkowita oprawy (od powierzchni montażowej)	**36 mm**
A1	grubość kołnierza	**16 mm**
A2	długość całkowita z wystającym pierścieniem wewnętrznym	**49 mm**
e	od powierzchni montażowej do środka łożyska	**20 mm**

PARAMETRY

Producent	**SKF**
Symbol producenta	**UCF307**
Elementy toczne	**łożysko kulkowe jednorzędowe**