Zespół łożyskowy UCF310 J KOYO

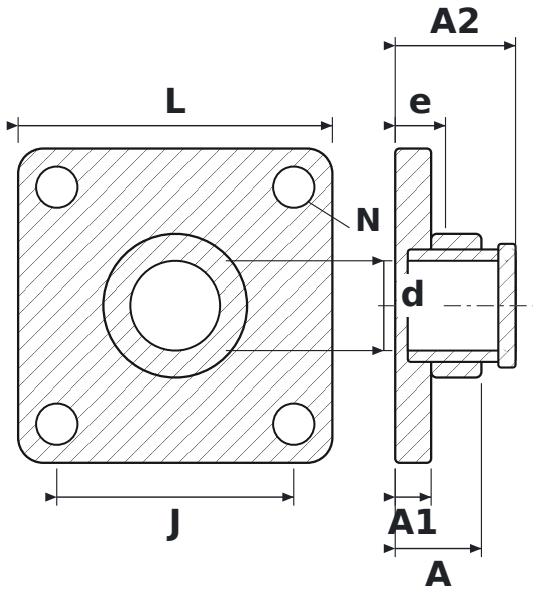

WYMIARY

d	średnica wału	**50 mm**
L	długość oprawy	**175 mm**
J	rozstaw otworów mocujących	**132 mm**
N	średnica otworu mocującego	**23 mm**
A	szerokość całkowita oprawy (od powierzchni montażowej)	**48 mm**
A1	grubość kołnierza	**20 mm**
A2	długość całkowita z wystającym pierścieniem wewnętrznym	**67 mm**
e	od powierzchni montażowej do środka łożyska	**28 mm**

PARAMETRY

Producent	**KOYO**
Symbol producenta	**UCF310 J**
Elementy toczne	**łożysko kulkowe jednorzędowe**